

BRETON

MESA DE CENTRO

JAVA







MESA DE CENTRO

JAVA

BRETON

PEDRA SINTERIZADA

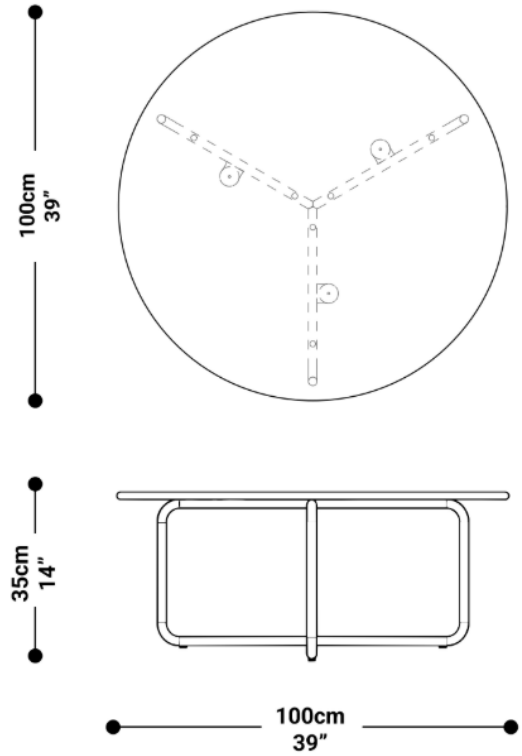

MADEIRA CHANFRADO

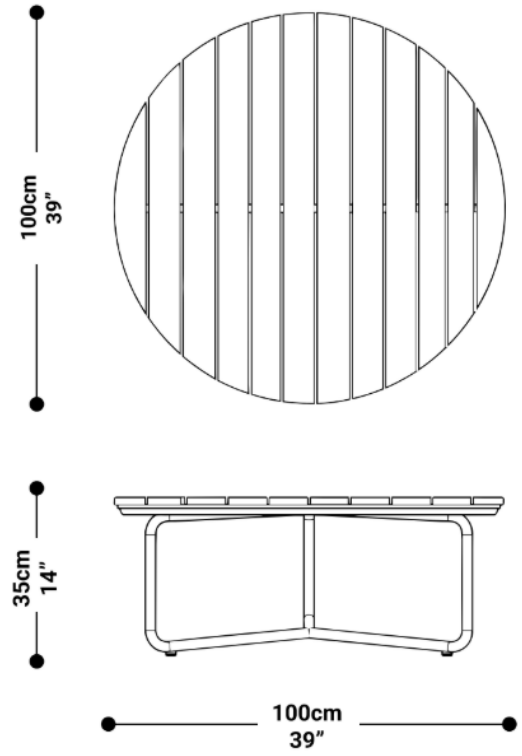

MESA DE CENTRO

JAVA

BRETON

ALUMÍNIO LISO

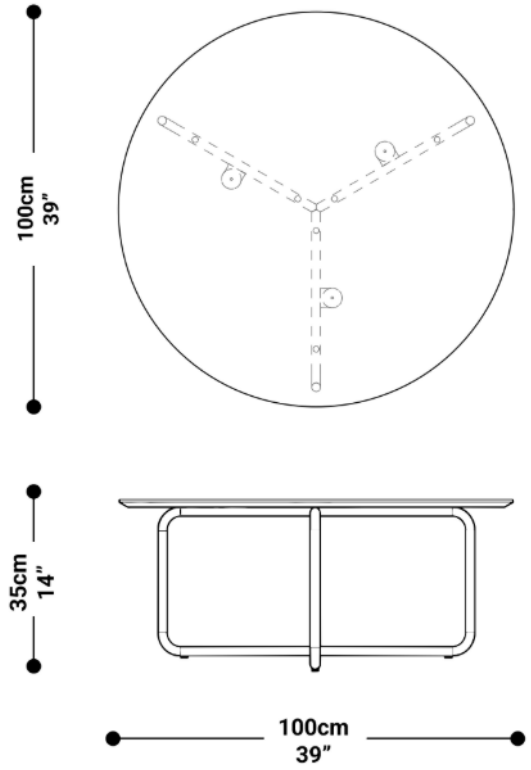

MESA DE CENTRO

JAVA

BRETON

Diferenciais:

- Podem ser escolhidos acabamentos diferentes para o produto.







MESA DE CENTRO

JAVA

BRETON

Mesa de centro. Estrutura em alumínio. Medidas especiais não disponíveis.

Medidas podem apresentar leves variações. Nos reservamos o direito de efetuar essas alterações sem consulta prévia.

Coffee table. Aluminum structure. Custom sizes not available.

Measures may vary slightly. We reserve the right to make changes without prior consultation.

Mesa de café. Estructura de aluminio. Tamaño personalizable no disponible.

Las medidas pueden presentar ligeras variaciones. Nos reservamos el derecho de efectuar estas alteraciones sin consulta previa.

MESA DE CENTRO

JAVA

BRETON